Разрез 1-1

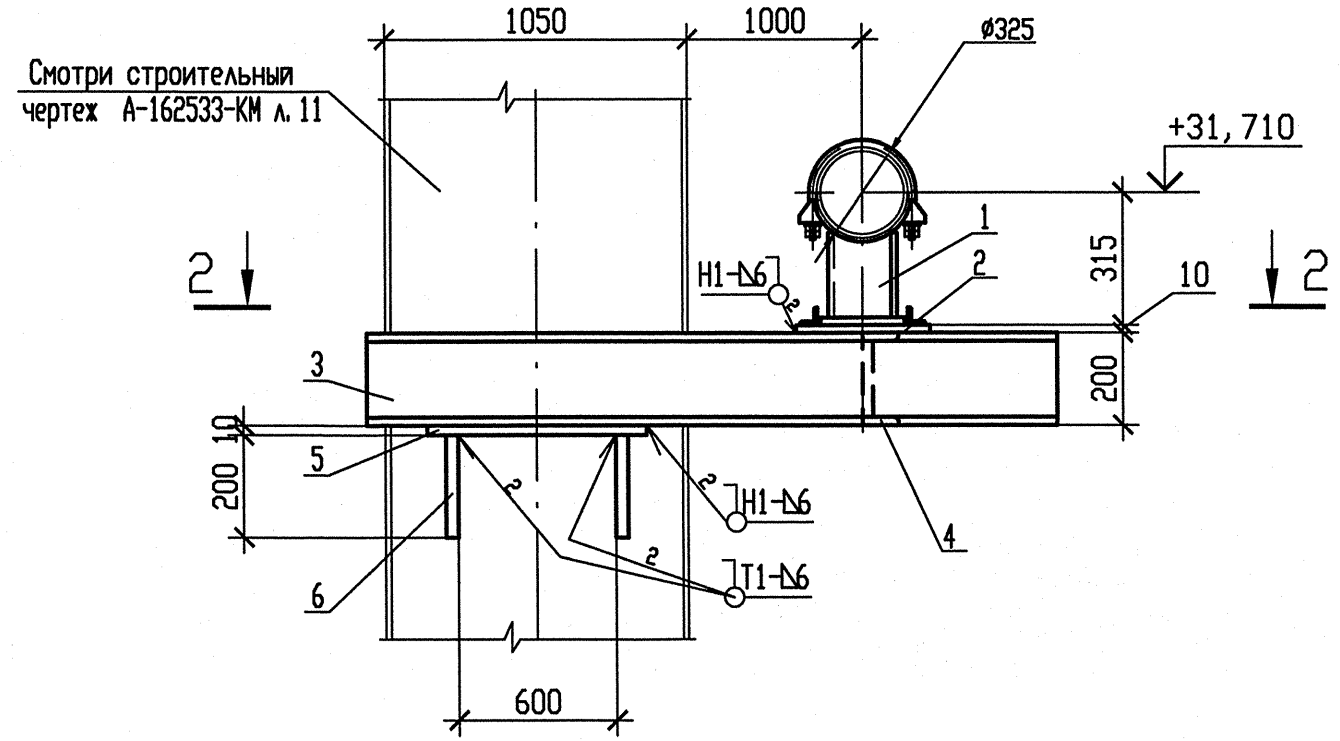

Разрез 2-2

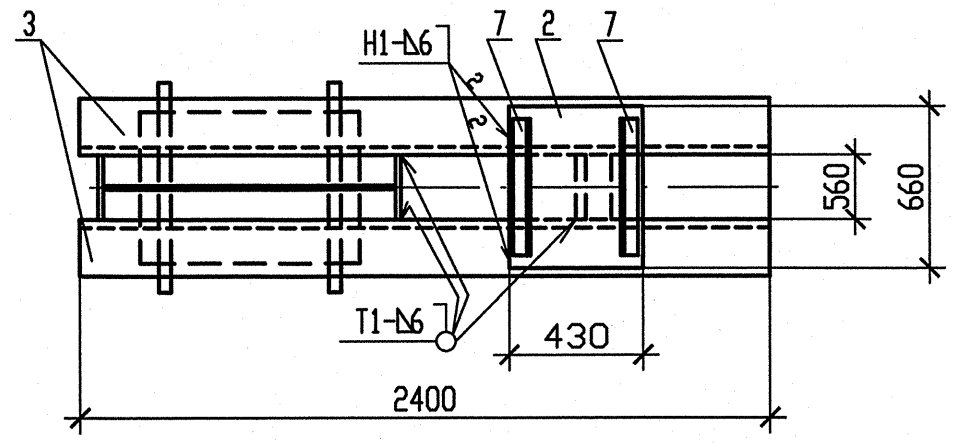

Схема расположения опоры

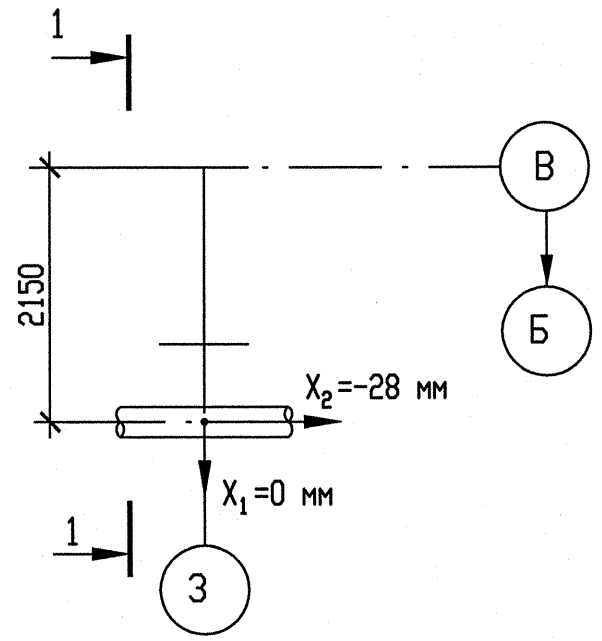

Спецификация деталей

Поз.	Обозначение	Наименование	Кол.	Материал	Масса, кг ед.	Масса, кг общ.	Примечание
1	ОВОСТ108.275.30-80	Опора 325У	1	Сборный	25,11	25,11	
2	ГОСТ 19903-74	Лист Б-ПН-10 660х430	1	Ст3пс5-сб ГОСТ 14637-89	22,2783	22,2783	
3	ГОСТ 8240-97	Швеллер 20У l=2400	2	Ст3сп5-сб ГОСТ 535-2005	44,16	88,32	
4	ГОСТ 8240-97	Швеллер 20У l=560	1	Ст3сп5-сб ГОСТ 535-2005	10,3	10,3	
5	ГОСТ 19903-74	Лист Б-ПН-10 1000х380	2	Ст3пс5-сб ГОСТ 14637-89	29,83	59,66	
6	ГОСТ 19903-74	Лист Б-ПН-10 200х390	4	Ст3пс5-сб ГОСТ 14637-89	6,123	24,492	
7	ГОСТ 8509-93	Уголок Б 50х50х5 l=550	4	Ст3пс2-сб ГОСТ 535-2005	2,074	8,296	
	ГОСТ 9467-75	Электроды		УОНИИ 13/45		-	
					Итого:	238,4563	

Таблица усилий на направляющую опору

Опора	Холодное состояние			Рабочее состояние			Сейсмические воздействия		
	Усилия, кН			Усилия, кН			Усилия, кН		
	Px_1	Px_2	Px_3	Px_1	Px_2	Px_3	Px_1	Px_2	Px_3
3RN23Y02	-0,492	0	-1,439	-5,03	0	-14,855	-2,496	0	7,029

1 Привязку опоры смотри чертеж R3.RN21.3010.012.01.00.001.
2 Сварку производить по ГОСТ 5264-80.
3 Отметка трубопровода подлежит уточнению в соответствии с уклоном трубопровода.
4 P_1 – нагрузка, равная весу трубы с водой и изоляцией.
5 Изготовить один комплект.

АРХИВНЫЙ ЭКЗЕМПЛЯР

Изм	N уч.	Лист	N докум	Подп.	Дата
1	-	Зам.	538-12	-	-
Инженер Зк.		Терентьева			22.09
Пров. инж. Зк.		Огнева			22.09
Пров. вед. инж.		Пантюшина			22.09
И. о. нач. гр.		Филатов			22.09
Н. контр.		Краснояров			22.09

Инв. N подл. R3.00262.1.0.12
Лист 85

R3.RN21.3012.012.01.00.034

Ростовская АЭС Блок 3

Главный корпус
Машинное отделение (ДО, ЗЗТУ)
Конденсатопроводы из ПВД-6 в деаэратор

Стадия	Лист	Листов
Р	1	1

Опора скользящая направляющая 3RN23Y02

ОАО "НИАЭП" 2012

Инв. N подл. | Подп. и дата | Взам. инв. N
R3.00262.1.0.12

Формат А4х3